注記
図面寸法は標準ダウンロード長さ(114mm)の時とする。

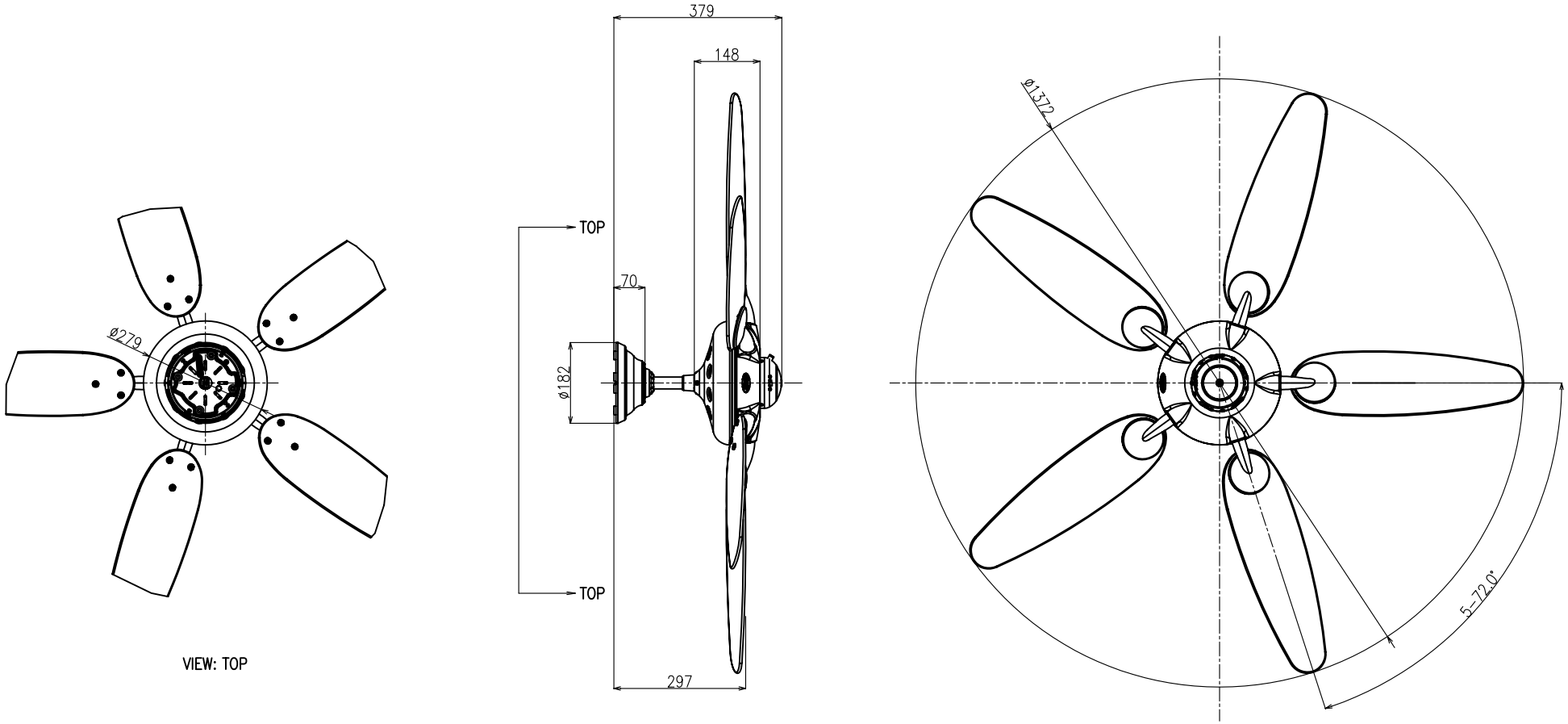

本体仕上	ニューブロンズ	ブラシドニッケル
品番	28449	28465

番号	品名	材質	品番・表面処理	個数	備考
1			28449/28465		

記号	訂正来歴	年月日	技術担当	技術室長	常務
1					
2					
3					

第3角法	尺度 free	常務	技術室長	技術担当	名称	ハンターファン(アルケミー)外形図
作成日	2007-5-21	鈴	-	田		
株式会社アルトピア		木	-	中	図番	HF-002 △