注記
図面寸法は標準ダウンロッド長さ(76mm)の時とする。

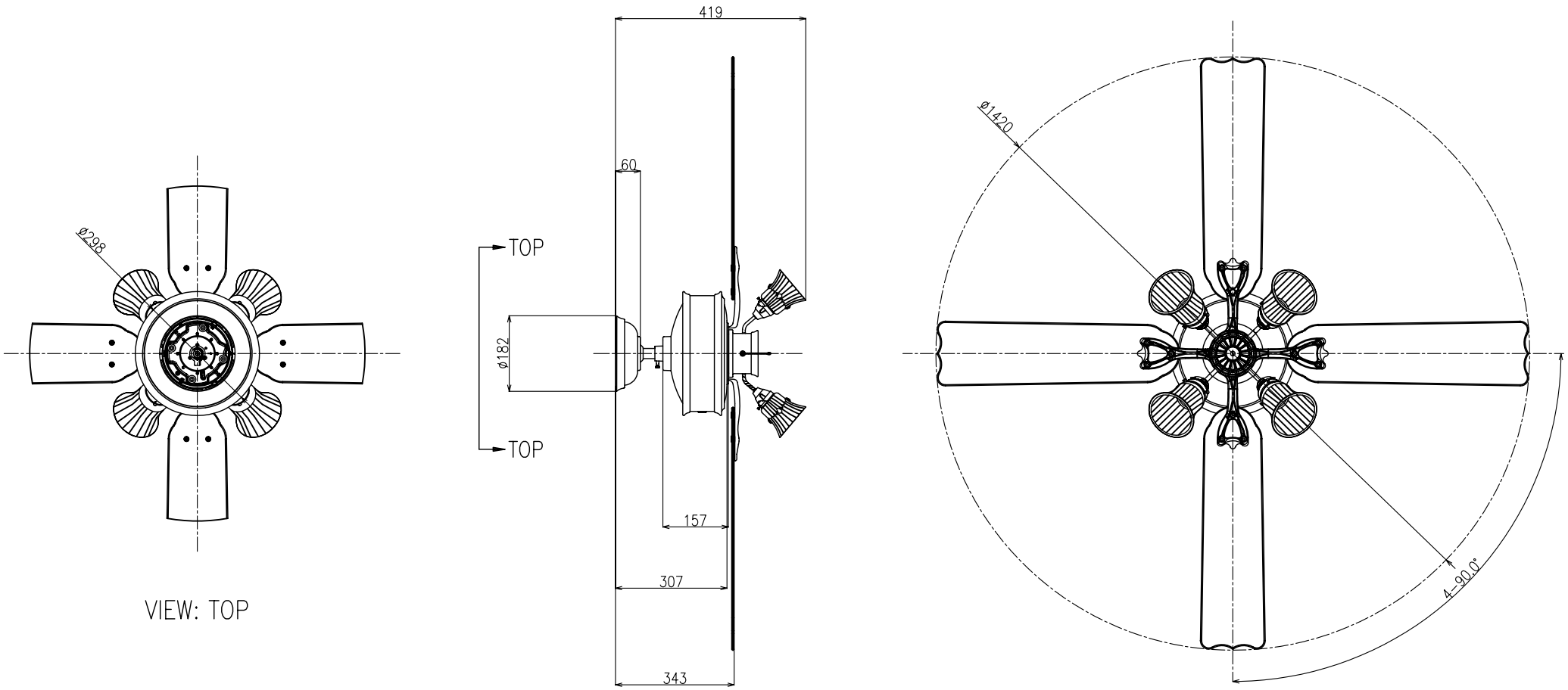

本体仕上	バーニッシュドブラス
品番	21897

番号	品名	材質	品番・表面処理	個数	備考
1			21897		

記号	訂正来歴	年月日	技術担当	技術室長	常務
△1					
△2					
△3					

第3角法	尺度 free	常務	技術室長	技術担当	名称	ハンターファン(コベントガーデン)外形図
作成日	2007-6-21	鈴木		田中	図番	HF-006 △

株式会社アルトピア