注記
図面寸法は標準ダウンロッド長さ(76mm)の時とする。

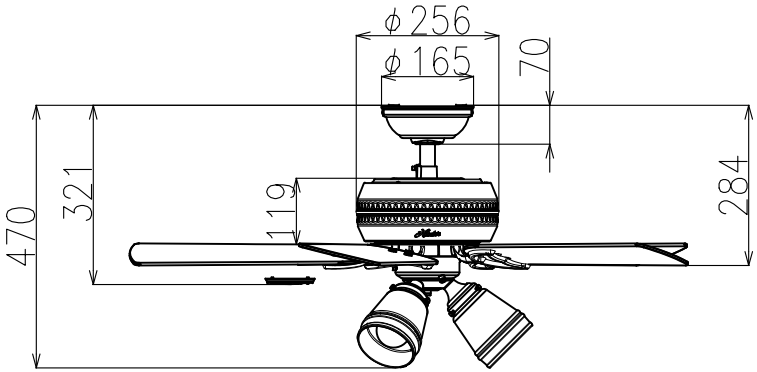

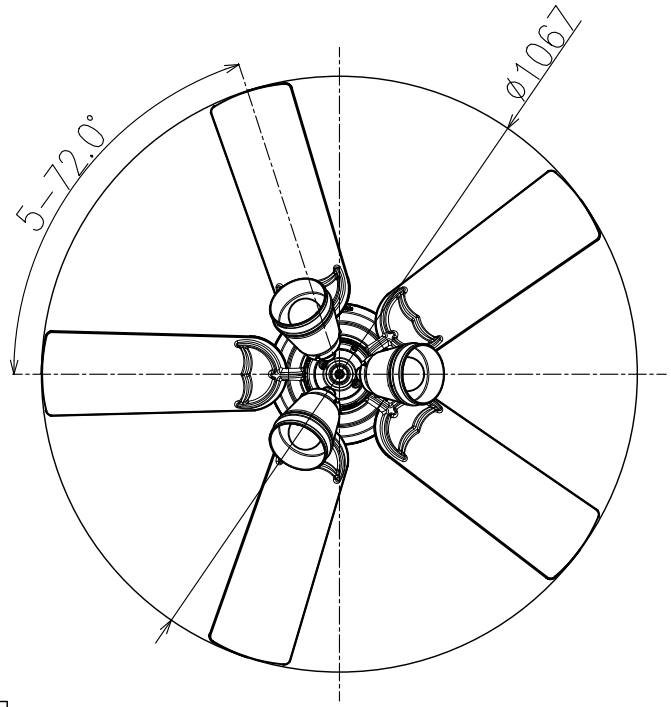

本体仕上	フレッシュホワイト	プレミアブロンズ
品　番	51104	51105

番号	品名	材質	品番・表面処理	個数	備考
1	シーリングファン(プリム)		51104/51105		

記号	訂正来歴	年月日	製図	検図	承認
1					
2					
3					

第3角法	尺度 free	承認	検図	製図	名称	ハンターファン(プリム)外形図	
作成日	2018-6-15	鈴	−	田			
株式会社 アルトピア			−		図番	HF−141	△
		木	−	中			